第99回　全国高等学校野球選手権長野大会　勝ち上がり

番号の若いチームが１塁側

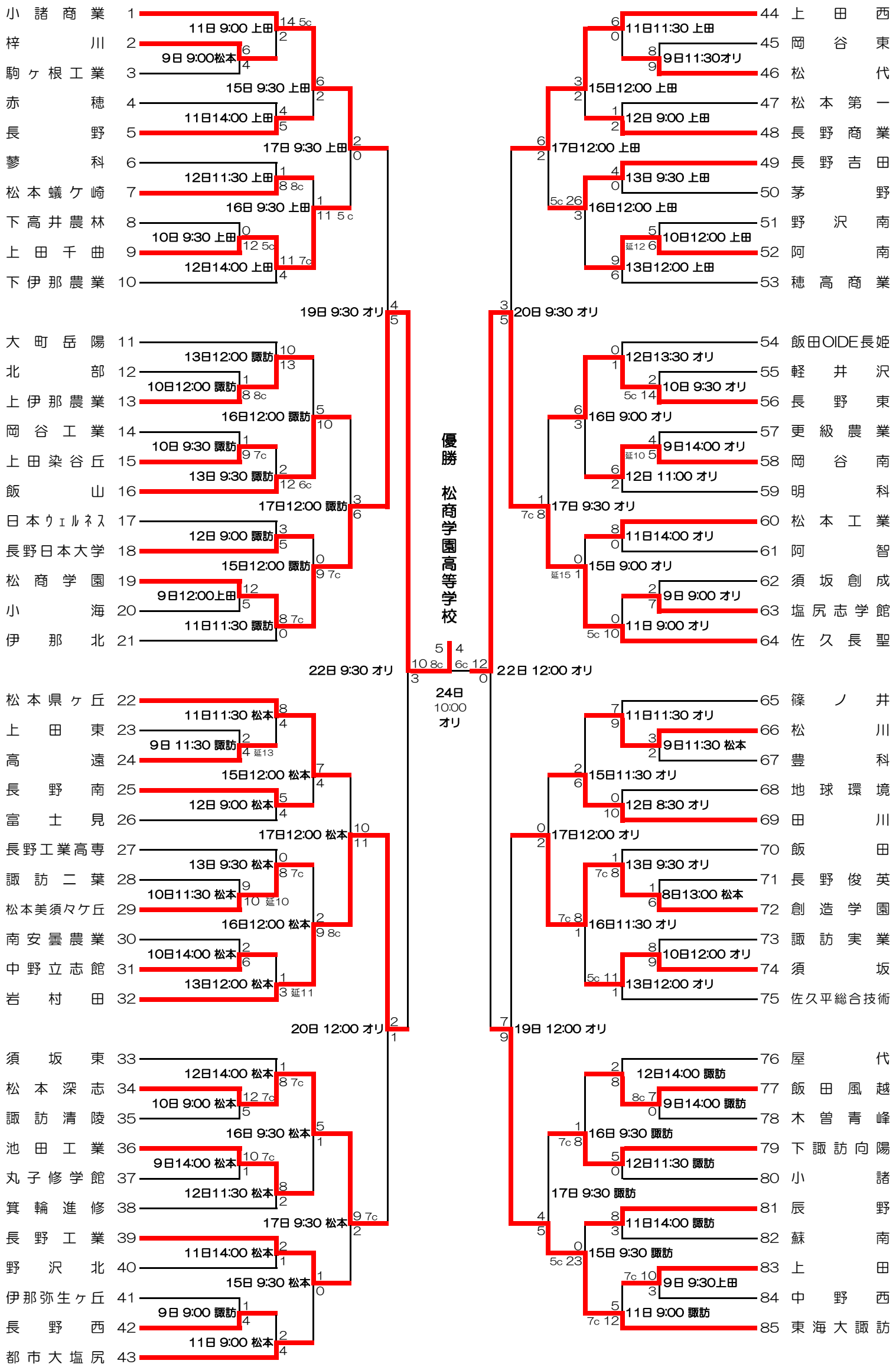

オリ:長野ｵﾘﾝﾋﾟｯｸｽﾀｼﾞｱﾑ　松本:松本市野球場　上田:県営上田野球場　諏訪:しんきん諏訪湖ｽﾀｼﾞｱﾑ