第９２回　全国高等学校野球選手権長野大会　勝ち上がり

番号の若いチームが一塁側

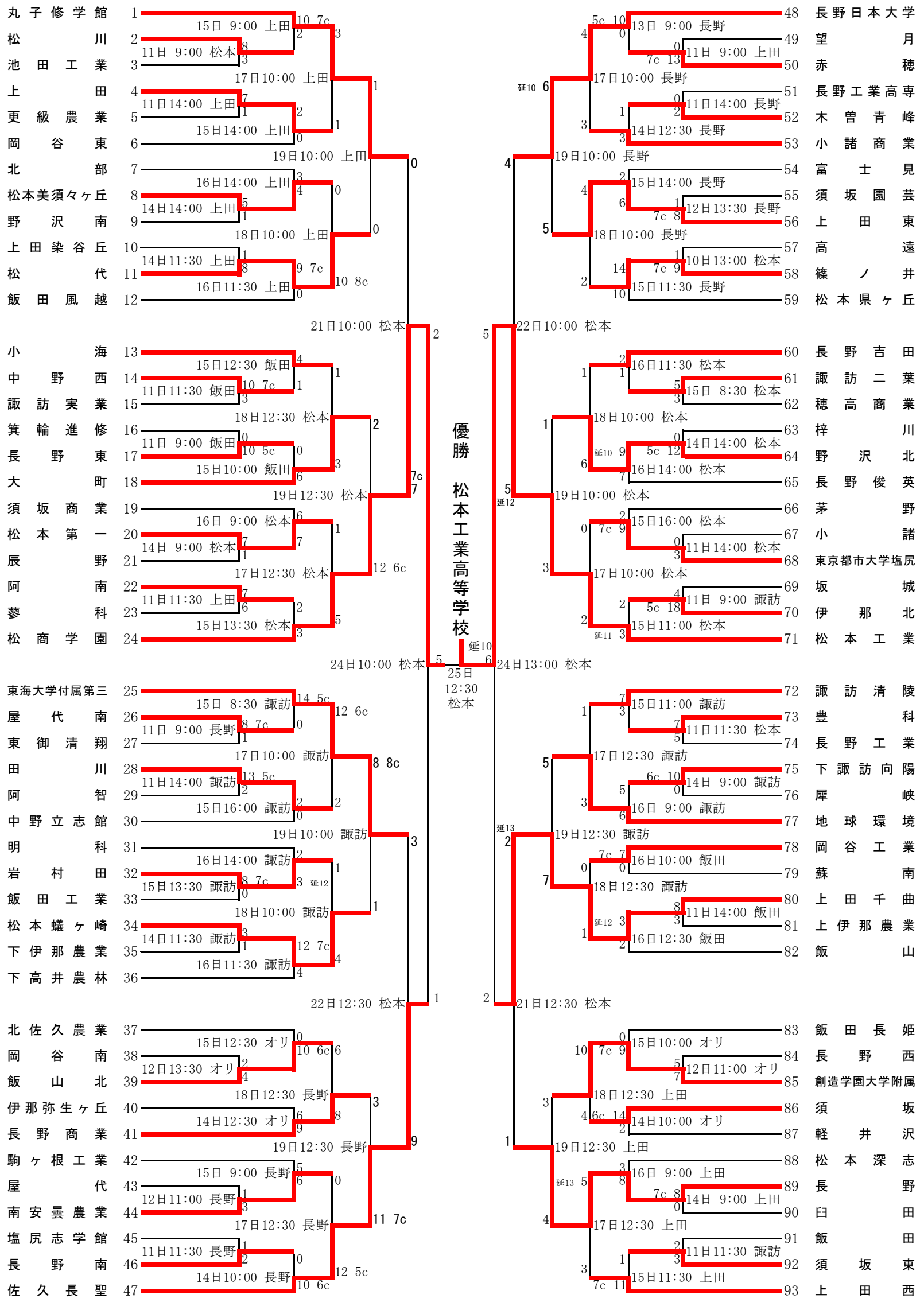

松本:松本市野球場　長野:県営長野野球場　上田:県営上田野球場　諏訪:諏訪湖ｽﾀｼﾞｱﾑ　オリ:長野ｵﾘﾝﾋﾟｯｸｽﾀｼﾞｱﾑ　飯田:県営飯田野球場