第９１回　全国高等学校野球選手権長野大会　勝ち上がり

上側チームが一塁側　　決勝戦は左側チームが一塁側

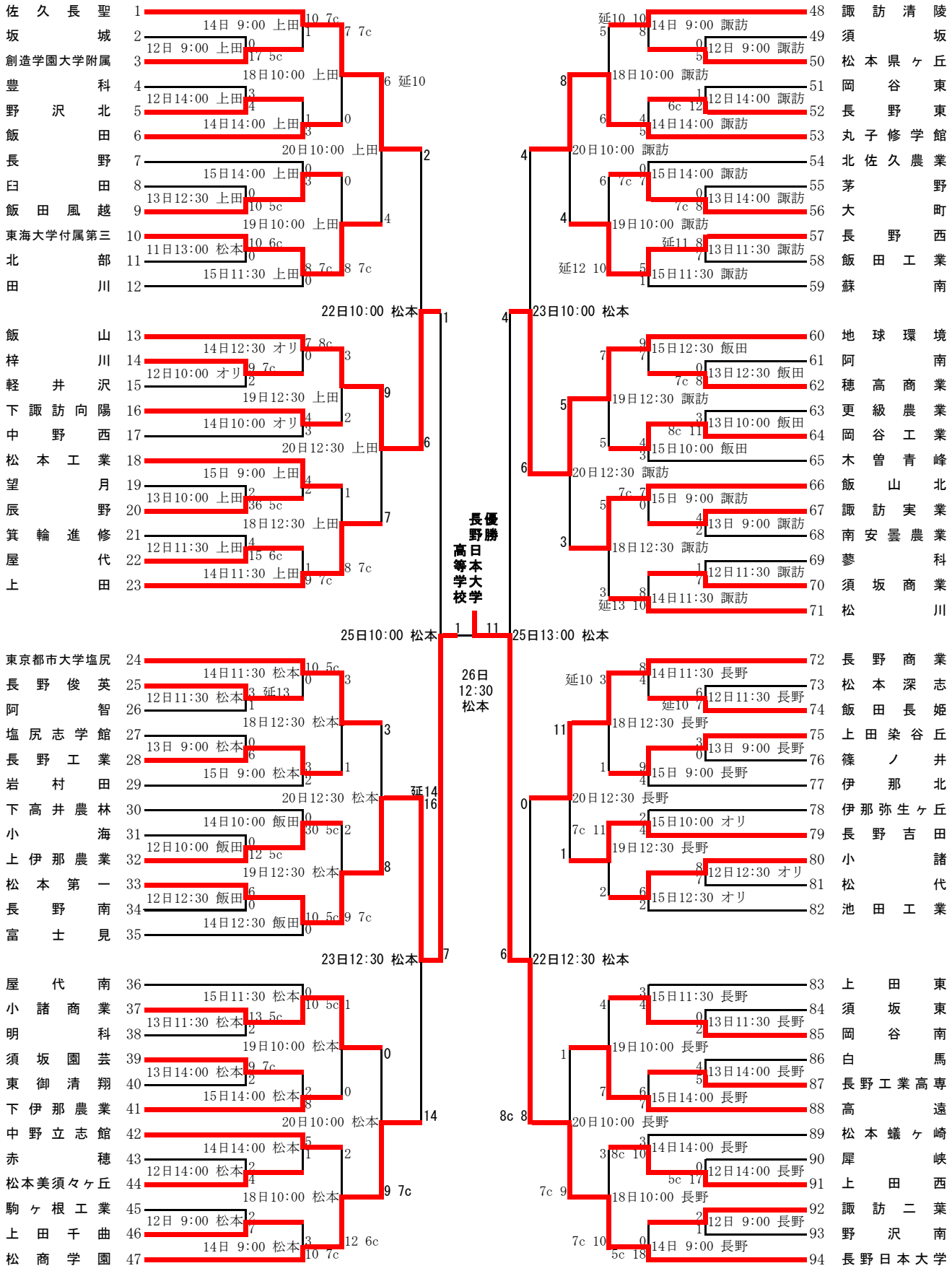

松本：松本市野球場　長野：県営長野野球場　上田：県営上田野球場　諏訪：諏訪湖ｽﾀｼﾞｱﾑ　オリ：長野ｵﾘﾝﾋﾟｯｸｽﾀｼﾞｱﾑ　飯田：県営飯田野球場