第８８回　全国高等学校野球選手権長野大会　勝ち上がり

上側チームが一塁側　　決勝戦は左側チームが一塁側

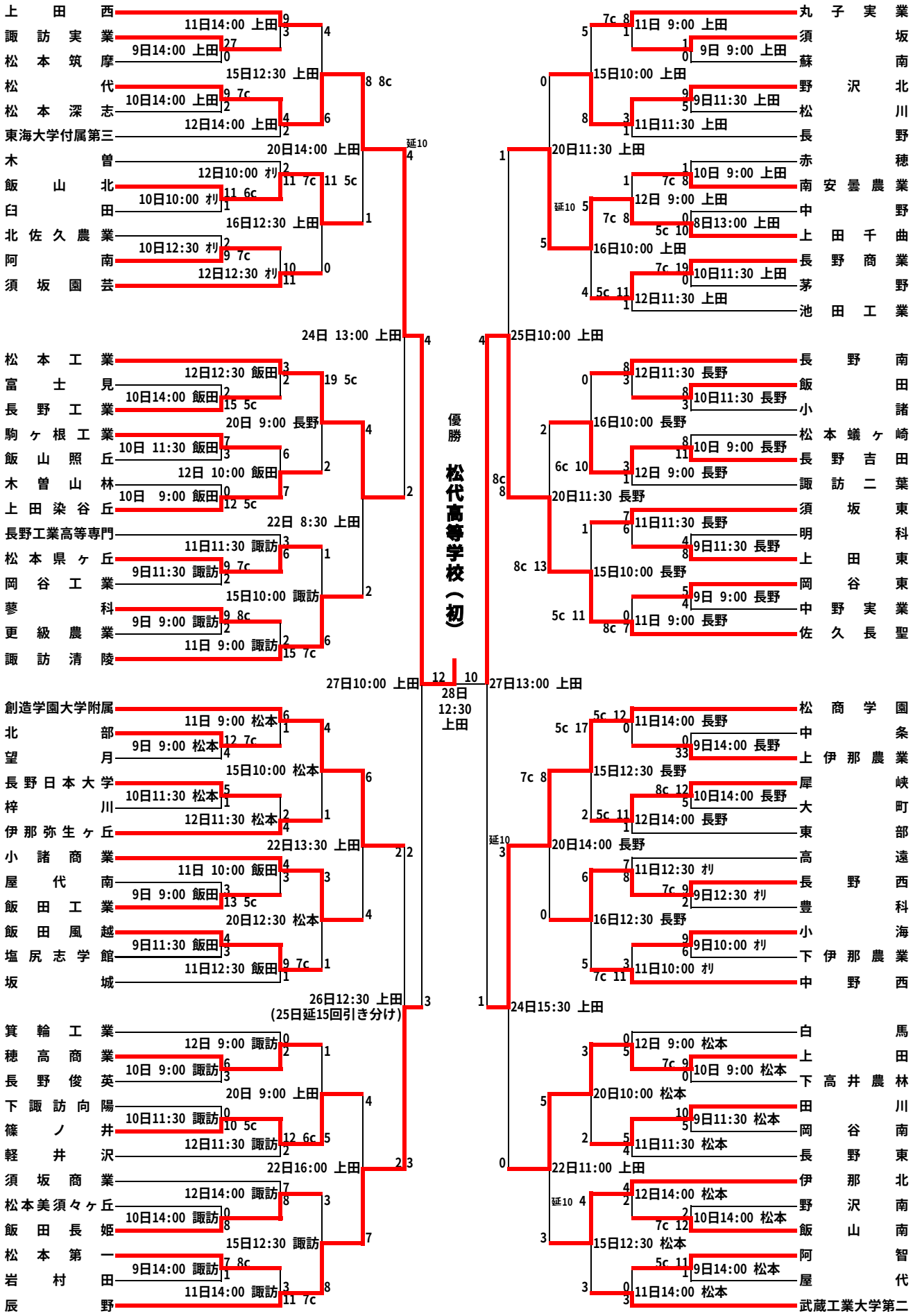

上田:県営上田野球場　長野:県営長野野球場　諏訪:諏訪湖ｽﾀｼﾞｱﾑ　松本:松本市野球場　オリ:長野ｵﾘﾝﾋﾟｯｸｽﾀｼﾞｱﾑ　飯田:県営飯田野球場