第８７回　全国高等学校野球選手権長野大会　組み合わせ

上側チームが一塁側　　決勝戦は左側チームが一塁側

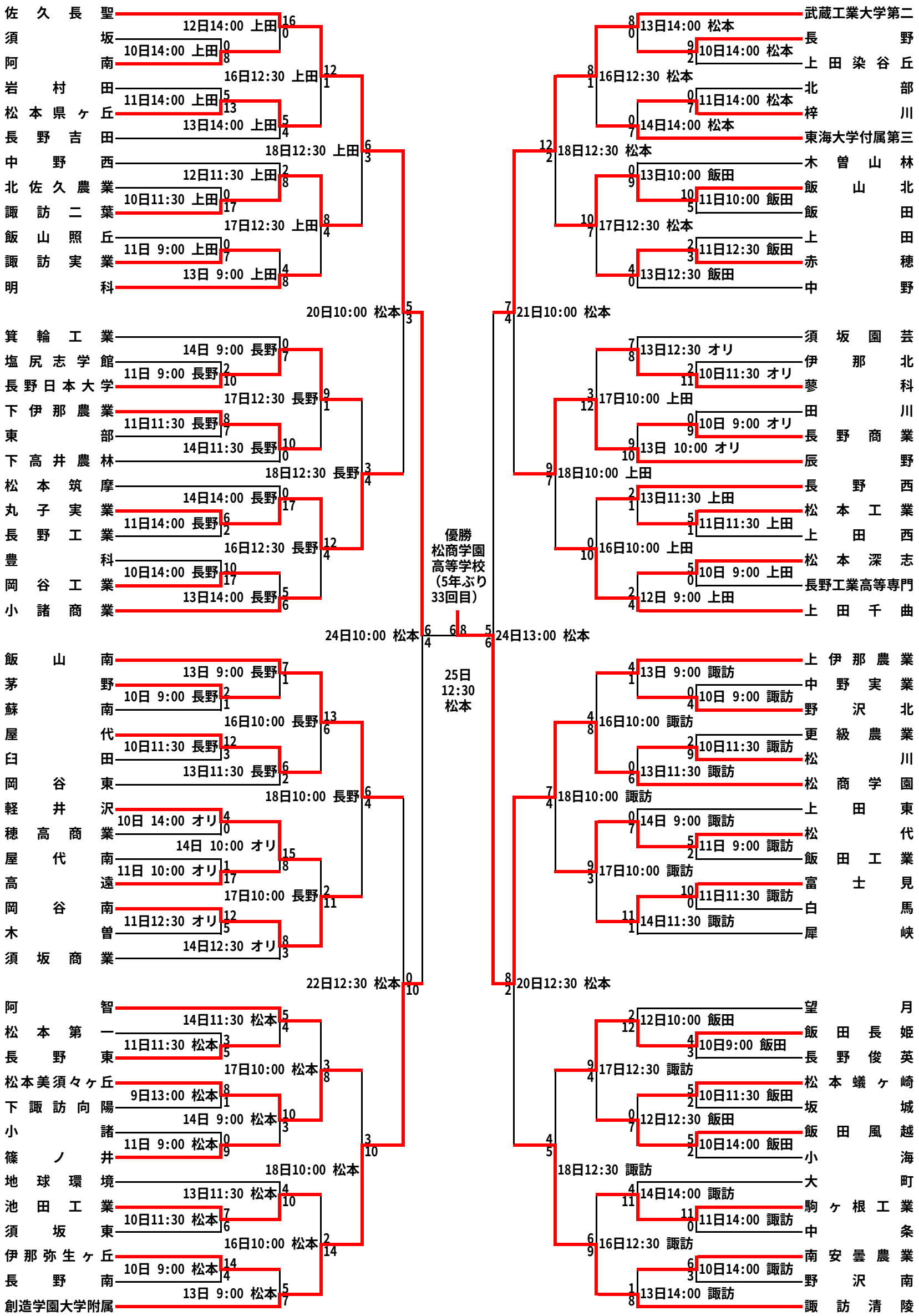

松本:松本市野球場　長野:県営長野野球場　上田:県営上田野球場　諏訪:諏訪湖ｽﾀｼﾞｱﾑ　飯田:県営飯田野球場　オリ:長野ｵﾘﾝﾋﾟｯｸｽﾀｼﾞｱﾑ